ECOFOGÓN MODELO JUSTA

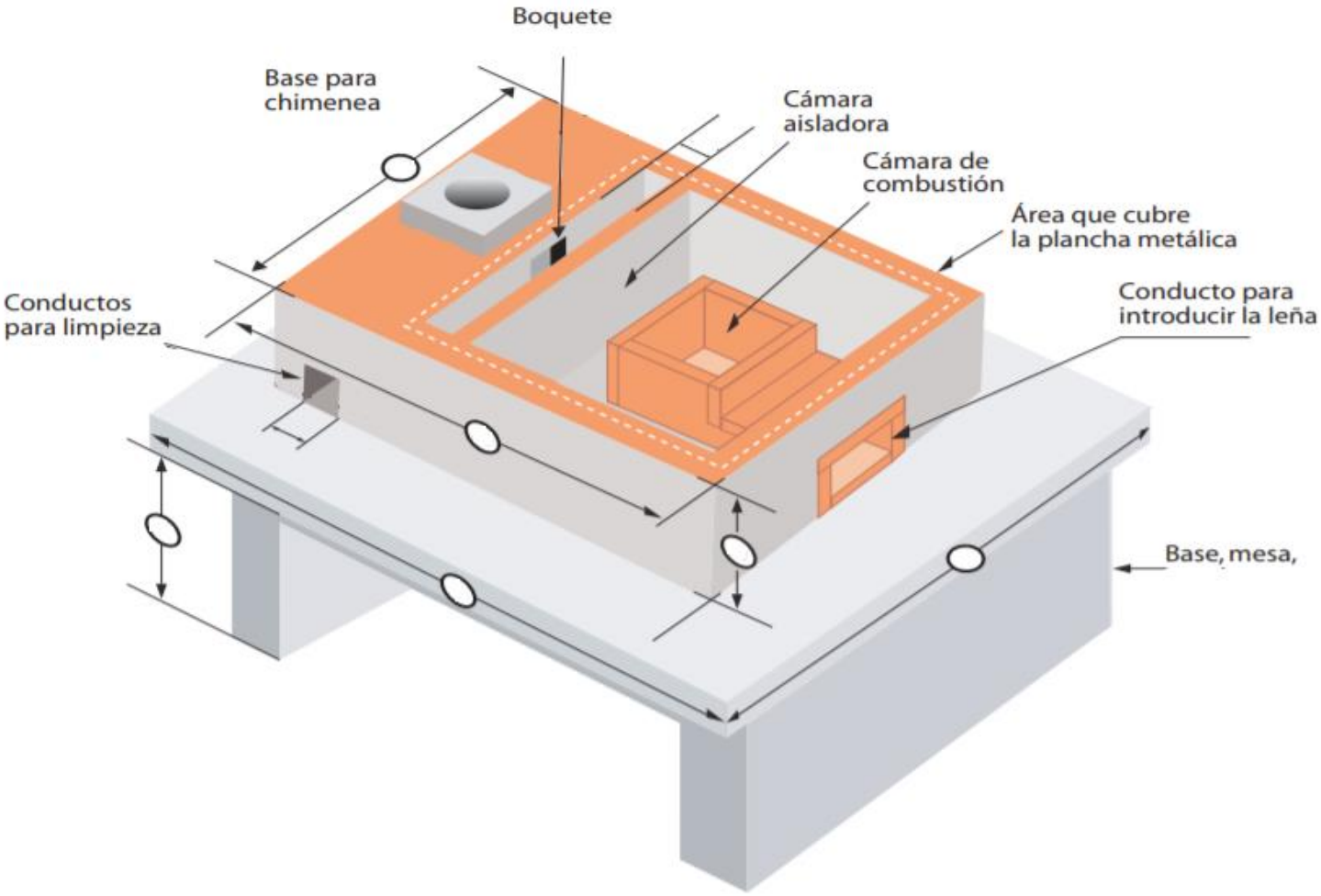

Paso 1. CONSTRUCCIÓN DE PAREDES EXTERNAS

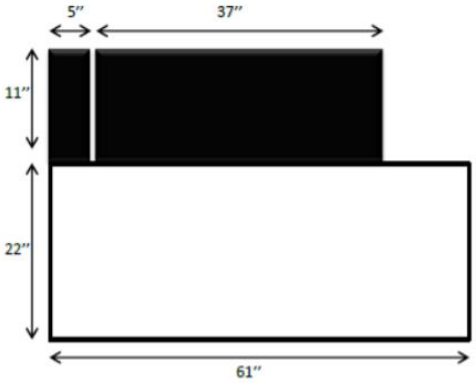

Vista Lateral

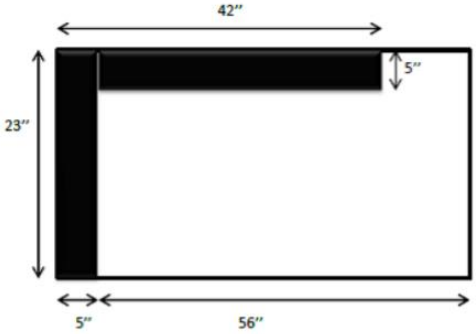

Vista Superior

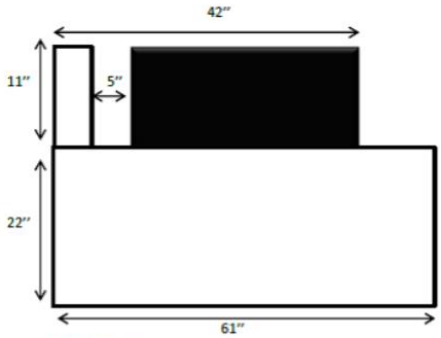

Vista Lateral

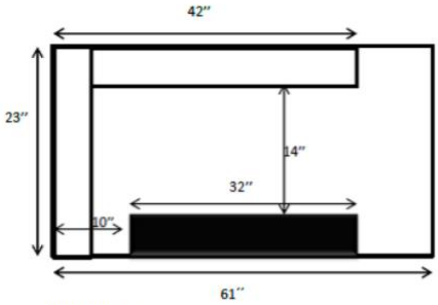

Vista Superior

Paso 2: CONSTRUCCIÓN DE PARED INTERNA CON RESPIRADERO

Se construye la pared interna que separa la recamara de deshollinado y al mismo tiempo se construye el orificio que conduce el humo proveniente de la camara de combustión hacia la chimenea.

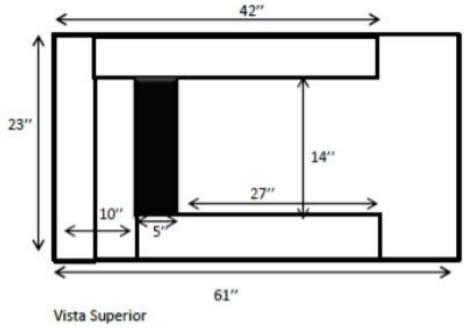

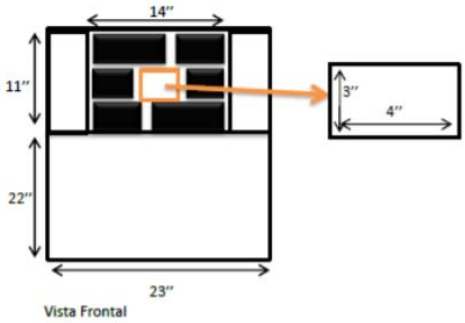

Paso 3: CONTRUCCIÓN DE CÁMARA DE DESHOLLINADOR

El espacio de 5 pulg. Se coloca la lata que servirá para limpieza de la chimenea en el área frontal de la estufa con dimensiones de 5 pulg. dejado entre las paredes externas, se puede sellar con cemento o con barro dependiendo que está utilizando cemento o liga para adobe, una vez colocada la lata se coloca un pedazo de ladrillo encima de la lata para posteriormente colocar encima del ladrillo dos varillas de 3/8 corrugada de 16 pulgadas de largo que servirán de soporte para el sellado superior de la trampa de hollín y el área donde posterior mente se colocara la chimenea.

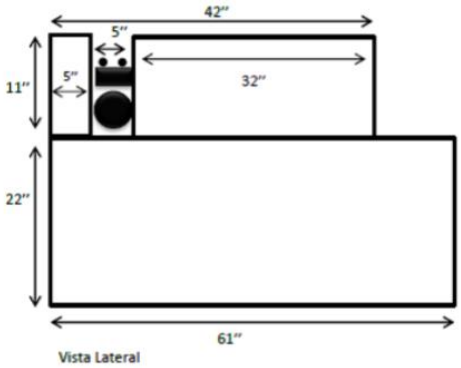

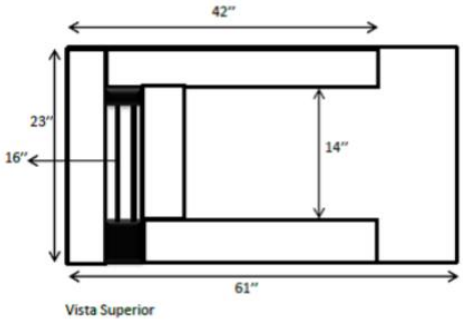

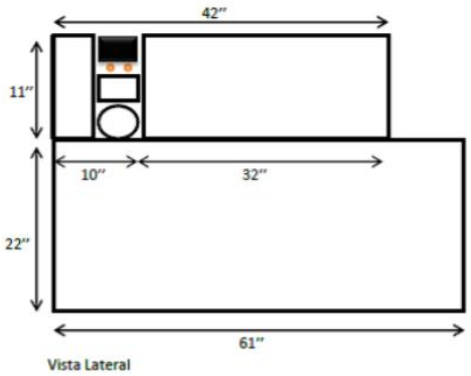

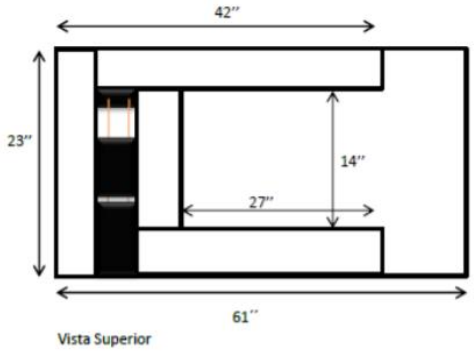

Paso 4: ARMADO DE LA RECAMARA DE COMBUSTIÓN

Recamara de Combustión: Es el "motor " de la Eco Estufa ya que allí es donde se quema la leña de manera controlada y lo conforman 6 piezas aplanadas de barro.

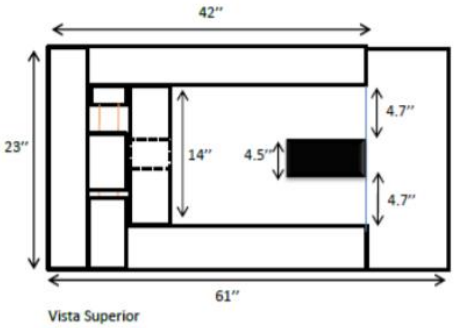

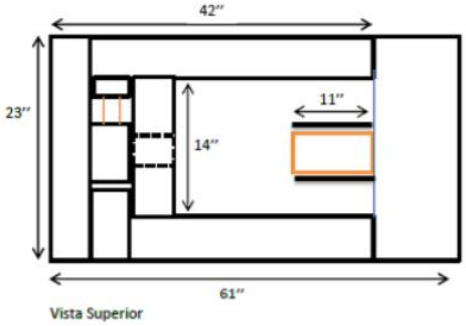
42''
23''
11''
14''
61''
Vista Superior

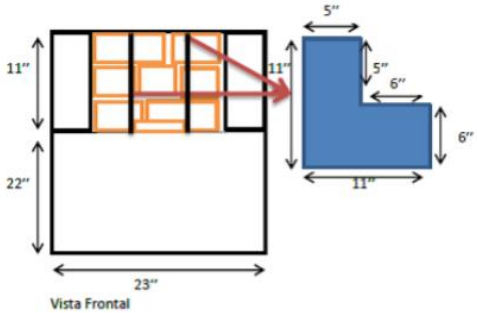
5''
11''
11''
5''
6''
6''
22''
11''
23''
Vista Frontal

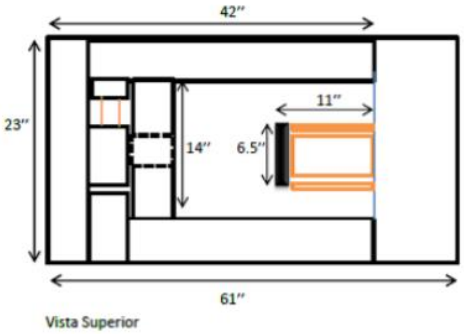
42''
23''
11''
14''
6.5''
61''
Vista Superior

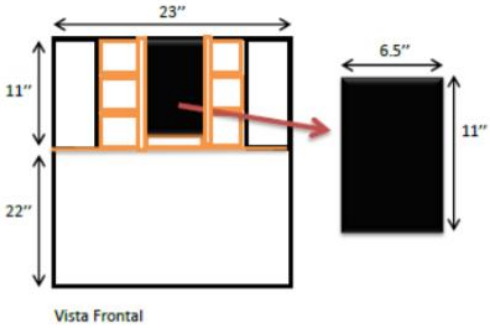
23''
6.5''
11''
11''
22''
Vista Frontal

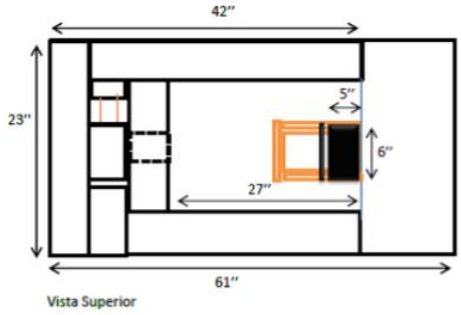

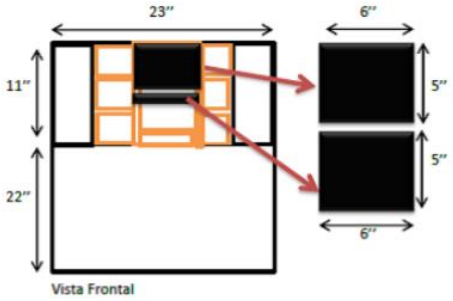

PARTES Y MEDIDAS DE LAS PIEZAS DE BARRO FUNDIDO CON QUE SE FORMA LA CÁMARA DE COMBUSTIÓN

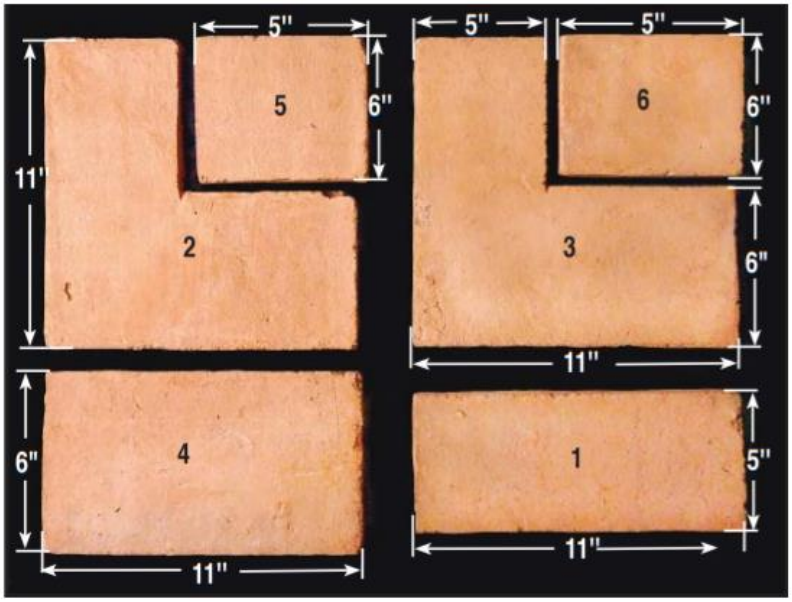

Paso 5: SELLADO DE PARED FRONTAL

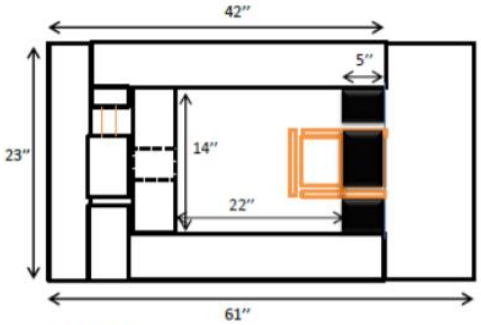

Vista Superior

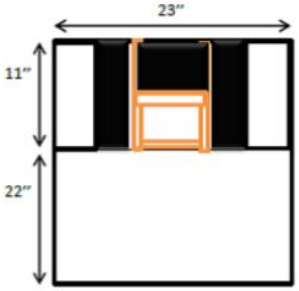

Vista Frontal

Paso 6: SE COLOCA UNA LÍNEA DE LADRILLO QUE SIRVA DE SOPORTE A LA RECAMARA DE COMBUSTIÓN

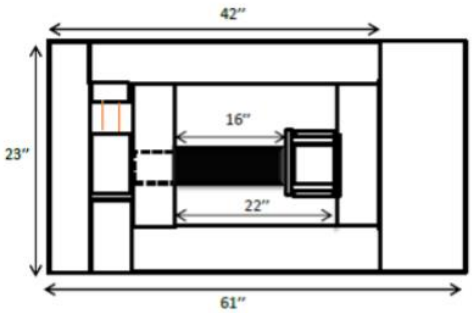

Vista Lateral

Paso 7: CONSTRUCCIÓN DE PARED DE CHIMENEA

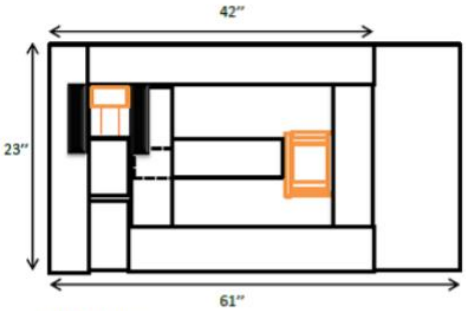

Vista Superior

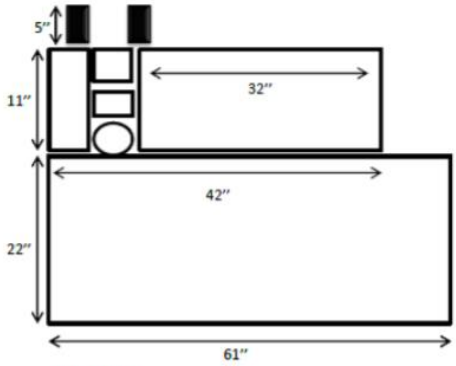

Vista Lateral

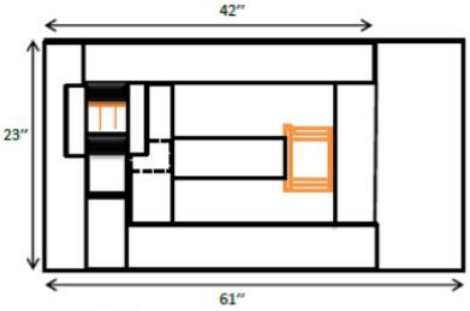

Vista Superior

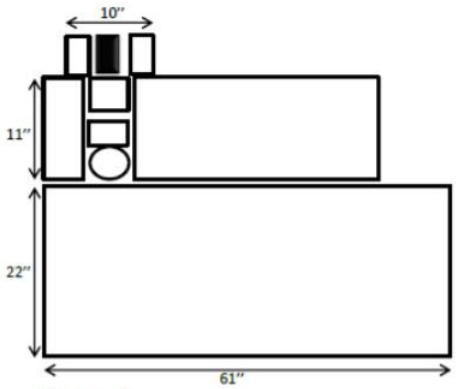

Vista Lateral

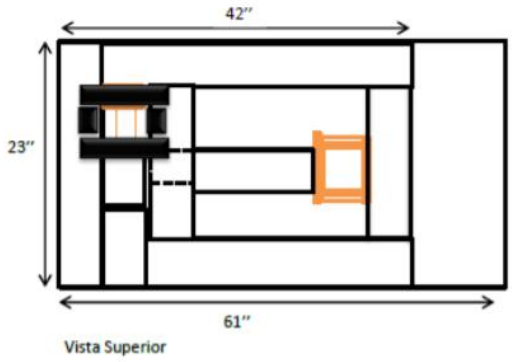

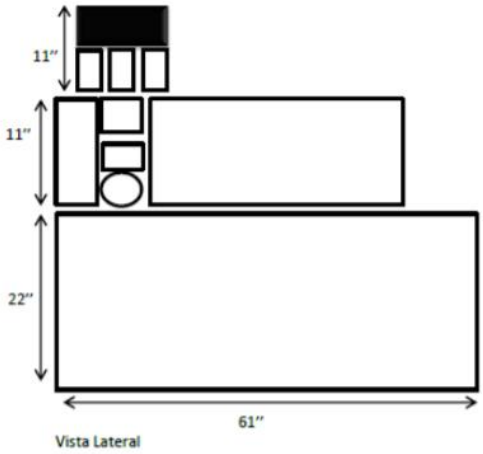

Paso 8: COLOCACIÓN Y SELLADO DE LA CHIMENENA METÁLICA

La torre para la chimenea tiene 3 propósitos específicos:

1. Dar protección a la usuaria, para evitar quemaduras cuando la estufa este en uso y la chimenena está caliente.
2. Prolonga la vida útil de la chimenea al evitar que la llama entre en contacto con la chimenea.
3. Ayuda a darle mayor altura a la chimenea.

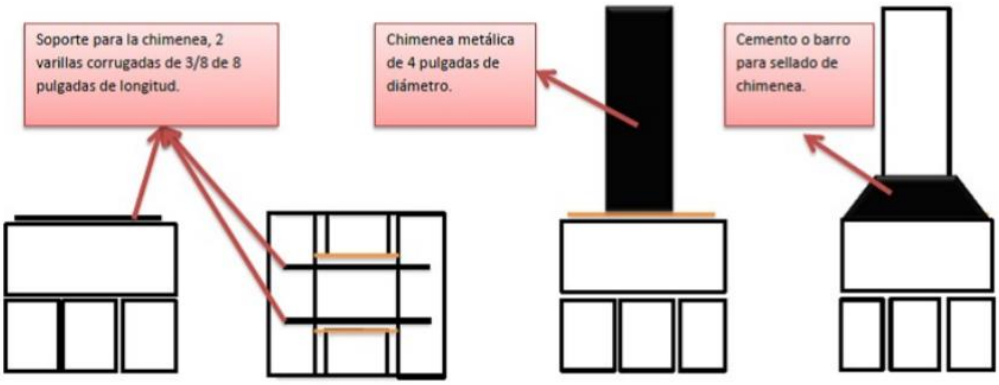

Paso 9: CONSTRUCCIÓN DE PARED PARA DIVISIÓN DE CENIZA Y RELLENADO DE CENIZA

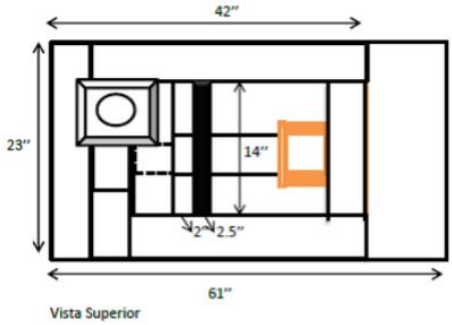

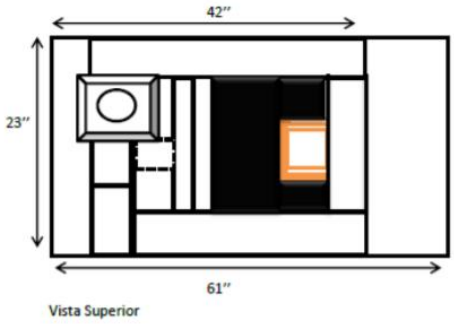

Paso 10: COLOCAR LA PLANCHA

Se coloca y centra la plancha en la parte superior de la estufa procurando apoyar la plancha una pulgada al rededor de la parte interna de las paredes.

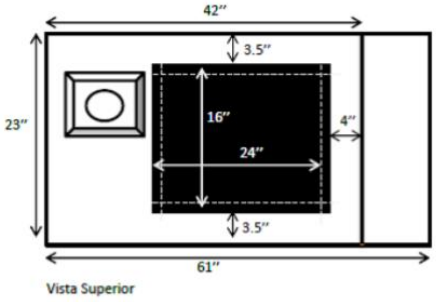

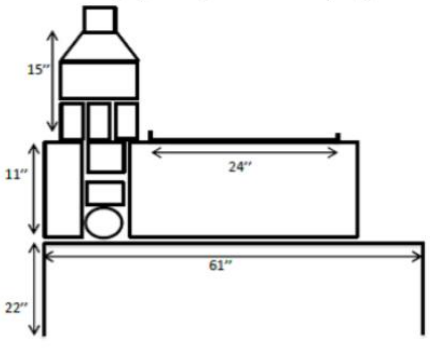

Paso 11: COLOCAR REGLAS DE MADERA

Se colocan reglas de madera al rededor de la parte superior de la Eco Estufa y se nivelan las reglas de madera con la parte superior de la plancha.

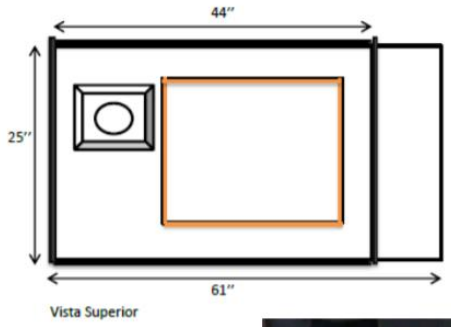

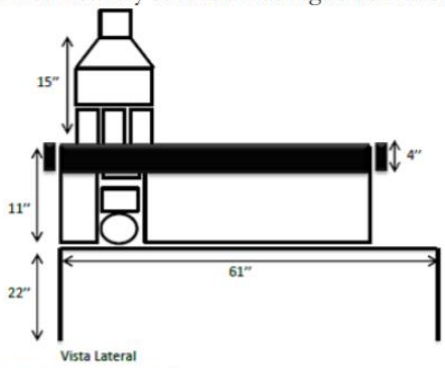

Paso 12: SE FUNDE DE CONCRETO

Se funde de concreto la parte superior de la Eco Estufa al rededor de la plancha y de la torre de la chimenea.

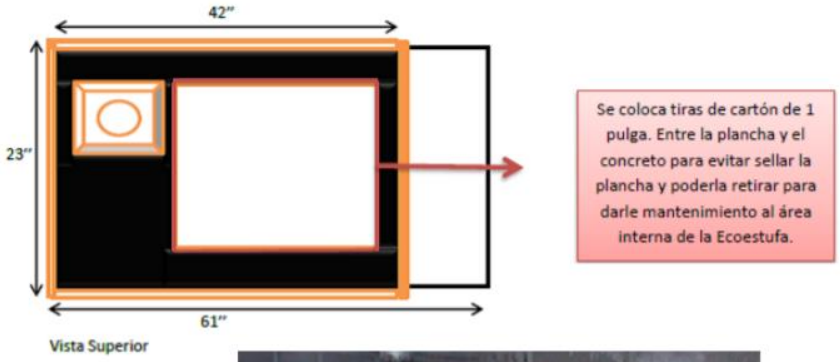

Nota: En caso de no contar con concreto se puede hacer una fundición con barro curado.